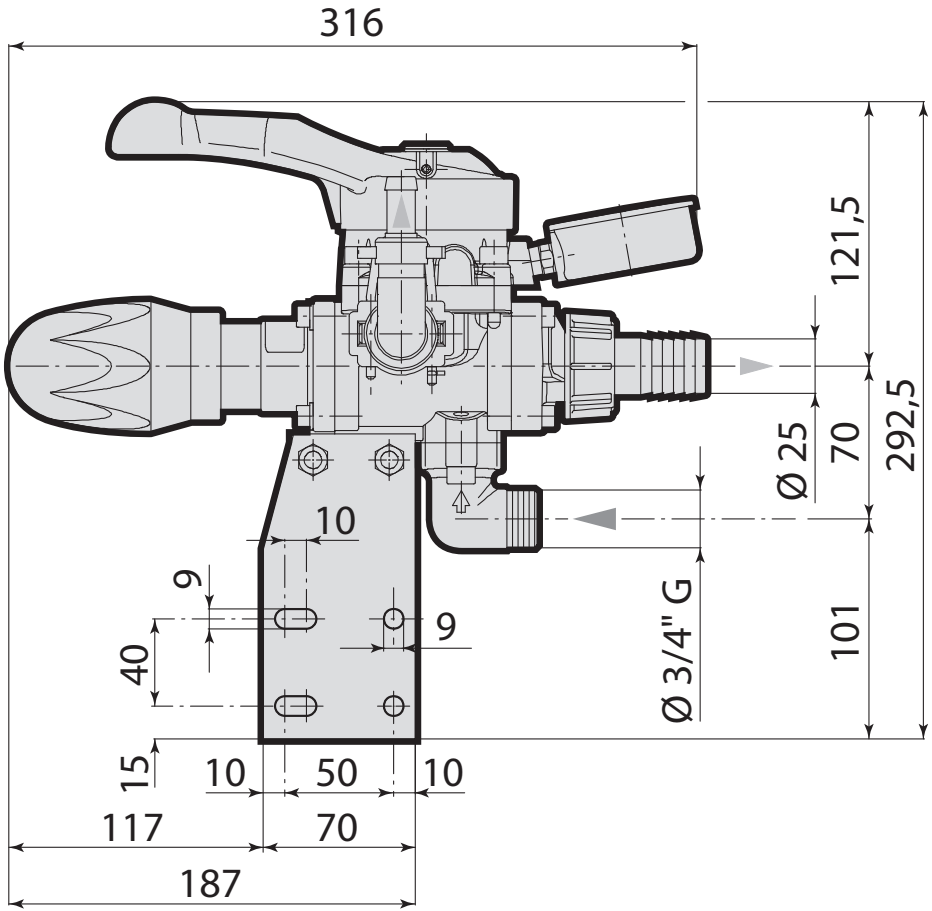
316
121,5
292,5
70
Ø 25
101
Ø 3/4" G
10
9
9
40
15
10
50
10
117
70
187

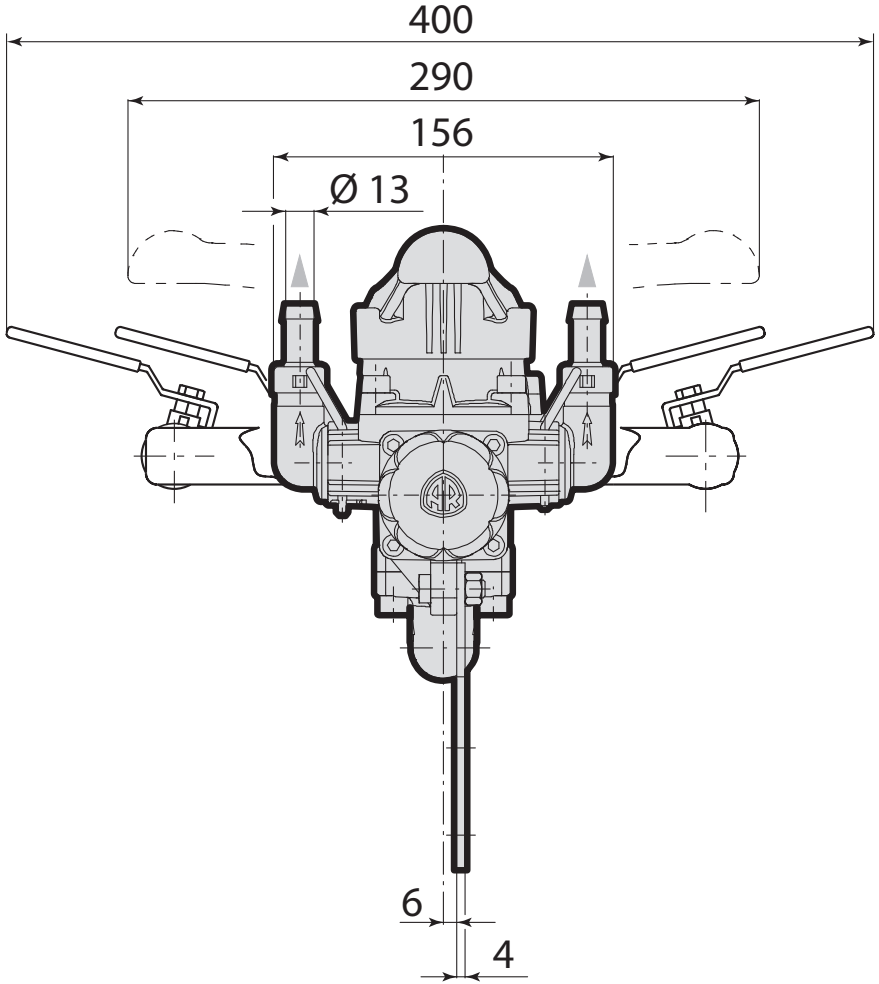
400
290
156
Ø 13
6
4